CODICE / CODE / CODE : PC5201713

RIG09 8-270 VL1 VCM DA FS 70/F3 LCB

RIF. CF (Mec. Fi.): - -

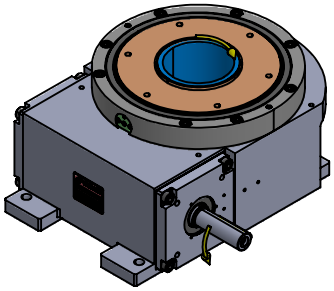

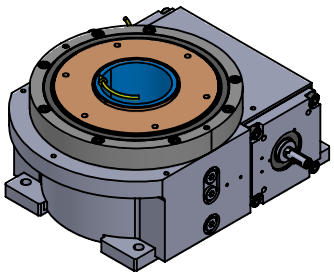

CONFIGURAZIONE / CONFIGURATION / KONFIGURATION

Descrizione meccanismo	Mechanism description	Getriebeschreibung	RIG09 8-270 VL1 VCM DA
Legge di moto	Motion law	Bewegungsgesetz	8-270 (Ca=5.528)
N° cicli	Number of cycles	Anzahl der Schaltzyklen	1
Versione uscita	Output version	Ausführung Schalttisch	VCM
Piano albero entrata	Input shaft projection	Seite mit Antriebswelle	DA
Predisposizione riduttore	Gearbox pre-arrangement	Einrichtung für Getriebe	70/F3 LCB
Posizione riduttore	Gearbox position	Anbaulage des Getriebes	-
Forature sul piano superiore della scatola	Holes on the housing upper plane	Gewindebohrungen in der Gehäuseoberseite	Yes
Forature opzionali di riferimento	Optional reference holes	Optionale Stiftlochbohrungen	No

RIDUTTORE / GEAR UNIT / GETRIEBE

Descrizione riduttore	Gear unit description	Getriebebezeichnung	-
Prdisposizione motore	Preset for IEC motor	Verbindungen mit IEC-Motor	-
Rapporto riduzione	Gearbox reduction ratio	Getriebeübersetzung	-
Taratura	Adjustment	Auslösemoment	-
Codice riduttore	Gear unit code	Getriebecode	-

MOTORE / MOTOR / MOTOR

Descrizione motore	Motor description	Motorenbeschreibung	-
Freno	Brake	Bremse	-
Tensione e Frequenza	Voltage and Frequency	Spannung und Frequenz	-
Potenza	Power	Leistung	-
Codice motore	Motor code	Motor Code	-

MICRO / MICRO / ENDSCHALTER

Tipo gruppo micro	Micro assembly type	Typ der Endschalterbaugruppe	-
Versione micro	Micro version	Version der Endschalterbaugruppe	-

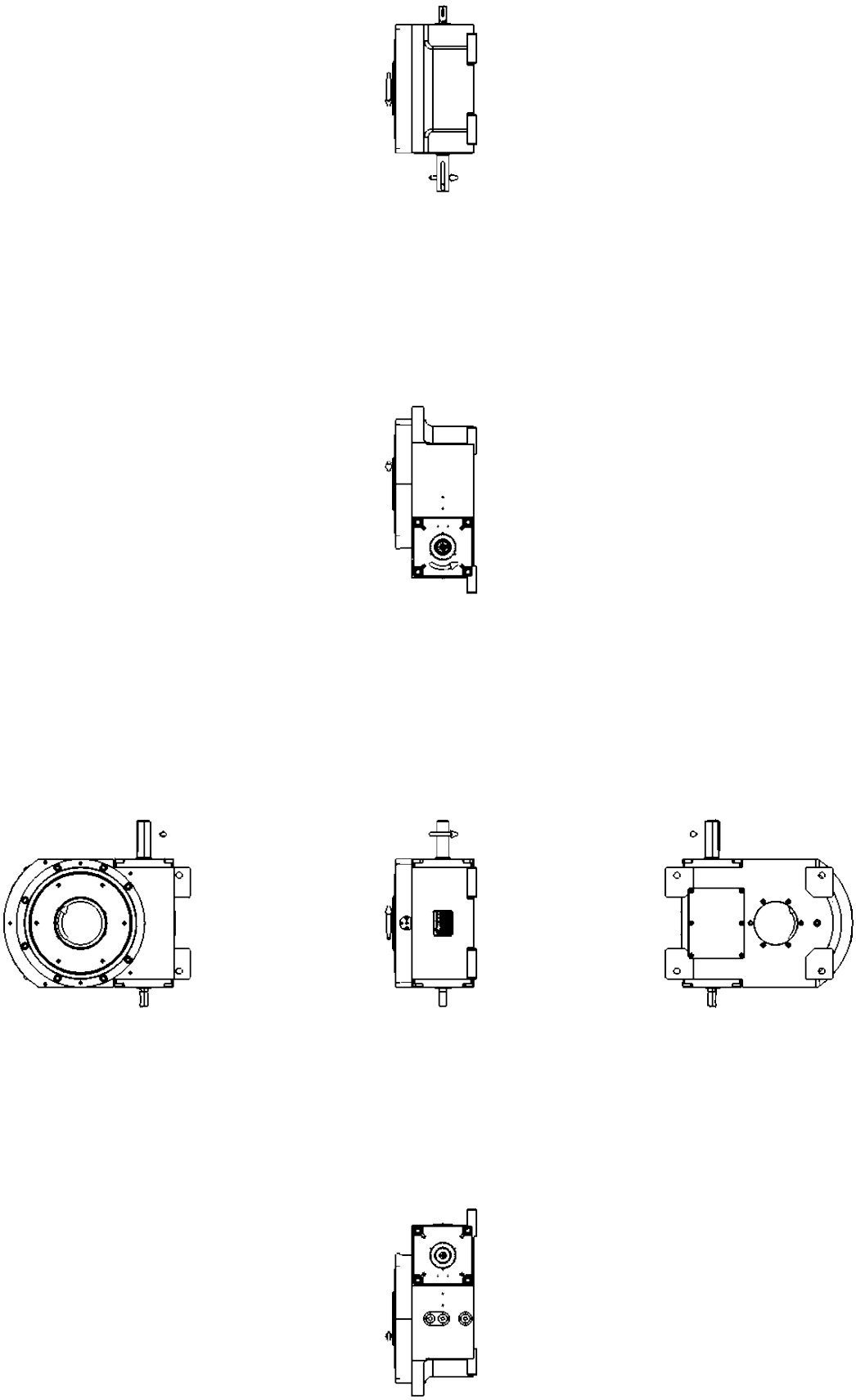

Le dimensioni del singolo meccanismo RIG, corrispondono all'ultima versione del catalogo disponibile sul sito www.cofil.it
The dimensions of the single RIG mechanism, correspond to the latest version of the catalogue available on the website www.cofil.com
Die Abmessungen des einzelnen RIG-Mechanismus, entsprechen der neuesten Version des Katalogs der auf der Website www.cofil.com verfügbar ist

	Date	Name
Draw	02/12/2025	L. C.
A4	Scale 1:15	Sheet 1/1

COLOMBO FILIPPETTI SPA
I-24040 Casirate d'Adda
www.cofil.com
PROPERTY RESERVED

Code: PC5201713

Description: RIG09 8-270 VL1 VCM DA FS 70/F3 LCB